DE

Movement by Perfection

The Royal League in ventilation, control and drive technology

# Produktdokumentation

Typ
FF063-6EQ.4I.A5R2

Artikelnummer
159967

ZIEHL-ABEGG

# Produktdokumentation

ZIEHL-ABEGG Ansprechpartner
Sven Heidel
Tel. 07940 16-472
Sven.Heidel@ziehl-abegg.de

ZIEHL-ABEGG Niederlassung
Headquarters
ZIEHL-ABEGG SE
Heinz-Ziehl-Straße
74653 Künzelsau
Tel. 07940 16-0
Fax 07940 16-300
info@ziehl-abegg.de
www.ziehl-abegg.de

Typ
FF063-6EQ.4I.A5R2

Artikelnummer
159967

**Inhaltsverzeichnis**

| | | |
|---|---|---|
| 1. | Produktspezifikation | 3 |
| 2. | Kennlinie | 4 |
| 3. | Zeichnung | 5 |
| 4. | Anschlussschaltbild | 7 |
| 5. | EG-Konformitätserklärung | 8 |



© ZIEHL-ABEGG SE TPL_PG_Datenblatt-V6-10 Freigabedatum: 08.02.2013 Technische Änderungen vorbehalten

Alle Rechte sind ausdrücklich vorbehalten. Das Dokument enthält vertrauliche und geschützte Informationen und darf außer in Übereinstimmung mit anwendbaren Vereinbarungen nicht verwendet werden. Insbesondere ist keine Weitergabe an Dritte ohne Zustimmung der ZIEHL-ABEGG SE erlaubt.

# 1. Produktspezifikation

## Technische Daten

| | |
|---|---|
| **Artikelnummer** | 159967 |
| **Typ** | FF063-6EQ.4I.A5R2 |
| **Bezeichnung** | Axialventilator mit gesichelten Druckgußflügeln |
| **Bemessungsdaten** | 1~230V±10% 50Hz $P_1$ 0,52kW<br>2,50A ∆I=5% 890/min 10,0uF/400V 40°C<br>1~230V±10% 60Hz $P_1$ 0,72kW<br>3,30A ∆I=0% 920/min 10,0uF/400V 40°C |
| **Elektrischer Anschluss** | Klemmenkasten integrierte Bauart. |
| **Min. Fördermitteltemperatur °C** | -10 |
| **Schutzart** | IP54 |
| **Wärmeklasse** | THCL155 |
| **Schaltbild** | 1360-104XB |
| **Leistungsschild** | 1x fest. |
| **Einbaulage** | H/Vo |
| **Motorschutz** | Thermostatschalter |
| **Imprägnierung** | Feucht- und Tropenschutz |
| **Lagerqualität** | Kugellager mit Langzeitfettung |
| **Werkstoff Rotor** | Aluminium |
| **Lackierung Rotor** | 1-Schicht-Lackierung |
| **Farbton Rotor** | RAL 9005 (tiefschwarz) |
| **Werkstoff Flügel** | Aluminium |
| **Lackierung Flügel** | 1-Schicht-Lackierung |
| **Farbton Flügel** | RAL 9005 (tiefschwarz) |
| **Anwendungsbereich** | Konzipiert für den anwendungsbezogenen Einsatz in der Landwirtschaft. |
| **Berührschutzart** | Ringgitter |
| **Ansteuerung** | -- |
| **Sonstiges** | Alle Befestigungsteile aus Edelstahl. |
| **Lackierung Düse** | Wandring unlackiert |
| **Farbton Düse** | schwarz |
| **Lackierung Motoraufhängung** | Motoraufhängung 1-Schicht-Lackierung |
| **Farbton Motoraufhängung** | RAL 9005 (tiefschwarz) |
| **Gewicht kg** | 19,00 |
| **ErP Daten** | Wirkungsgrad $\eta_{statA}$: 32,1 %<br>Effizienzgrad: $N_{ist}$ = 40,3 / $N_{soll}$ = 40*<br>*ErP 2015 |



© ZIEHL-ABEGG SE TPL_PG_Datenblatt-V6-10 Freigabedatum: 08.02.2013 Technische Änderungen vorbehalten

Alle Rechte sind ausdrücklich vorbehalten. Das Dokument enthält vertrauliche und geschützte Informationen und darf außer in Übereinstimmung mit anwendbaren Vereinbarungen nicht verwendet werden. Insbesondere ist keine Weitergabe an Dritte ohne Zustimmung der ZIEHL-ABEGG SE erlaubt.

# 2. Kennlinie

## Kennliniendaten

Frequenz: 60 Hz

Gemessen in Volldüse ohne Berührschutz in Einbauart A nach ISO 5801.

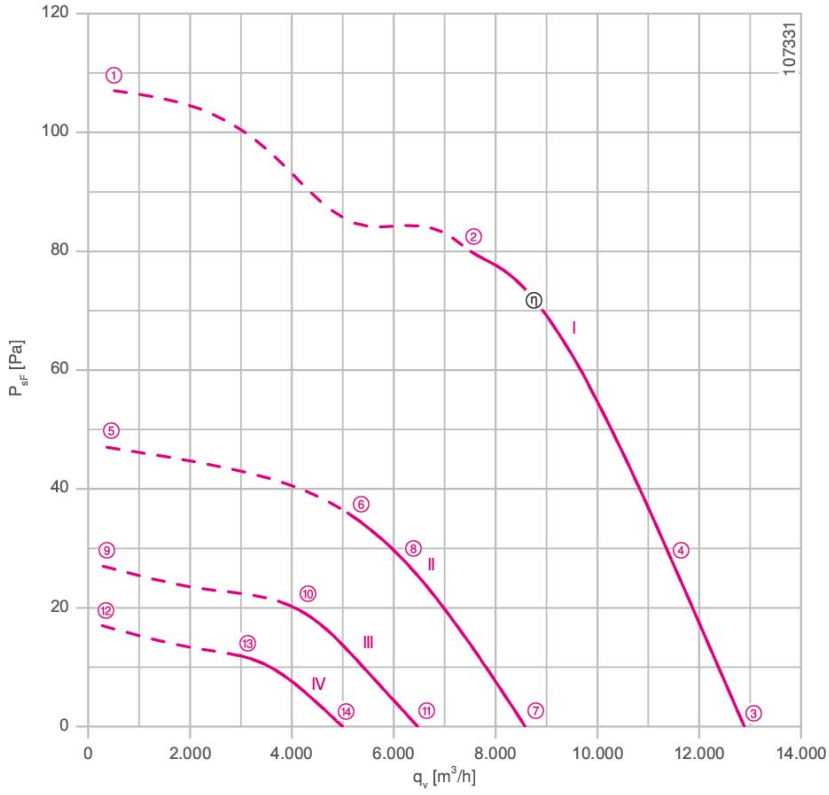


I = 1~230 V, II = 1~170 V, III = 1~135 V, IV = 1~110 V

| Betriebspunkt | | ① | ② | ③ | ④ | ⑤ | ⑥ | ⑦ | ⑧ | ⑨ | ⑩ | ⑪ | ⑫ | ⑬ | ⑭ |
|---|---|---|---|---|---|---|---|---|---|---|---|---|---|---|---|
| Kennlinie | | I | I | I | I | II | II | II | II | III | III | III | IV | IV | IV |
| Schaltung | | L | L | L | L | L | L | L | L | L | L | L | L | L | L |
| Spannung | V | 230 | 230 | 230 | 230 | 170 | 170 | 170 | 170 | 135 | 135 | 135 | 110 | 110 | 110 |
| Aufnahmeleistung | W | 760 | 700 | 680 | 720 | 440 | 420 | 420 | 420 | 270 | 270 | 270 | 180 | 180 | 180 |
| Strom | A | 3,60 | 3,20 | 3,10 | 3,20 | 2,80 | 2,80 | 2,70 | 2,80 | 2,30 | 2,30 | 2,30 | 1,90 | 1,85 | 1,85 |
| Drehzahl | $min^{-1}$ | 820 | 940 | 970 | 930 | 540 | 630 | 650 | 610 | 410 | 470 | 490 | 320 | 370 | 380 |



© ZIEHL-ABEGG SE TPL_PG_Datenblatt-V6-10 Freigabedatum: 08.02.2013 Technische Änderungen vorbehalten

Alle Rechte sind ausdrücklich vorbehalten. Das Dokument enthält vertrauliche und geschützte Informationen und darf außer in Übereinstimmung mit anwendbaren Vereinbarungen nicht verwendet werden. Insbesondere ist keine Weitergabe an Dritte ohne Zustimmung der ZIEHL-ABEGG SE erlaubt.

## 3. Zeichnung

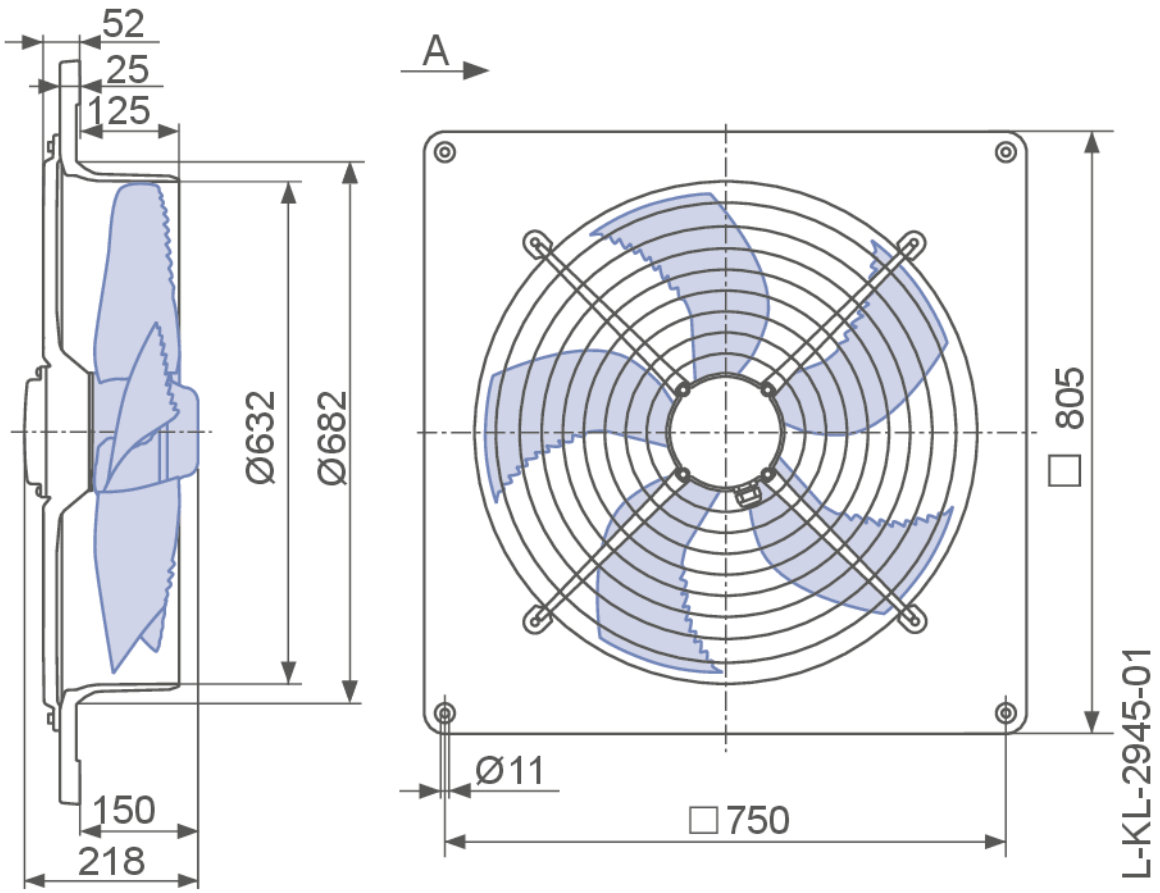




© ZIEHL-ABEGG SE TPL_PG_Datenblatt-V6-10 Freigabedatum: 08.02.2013 Technische Änderungen vorbehalten

Alle Rechte sind ausdrücklich vorbehalten. Das Dokument enthält vertrauliche und geschützte Informationen und darf außer in Übereinstimmung mit anwendbaren Vereinbarungen nicht verwendet werden. Insbesondere ist keine Weitergabe an Dritte ohne Zustimmung der ZIEHL-ABEGG SE erlaubt.

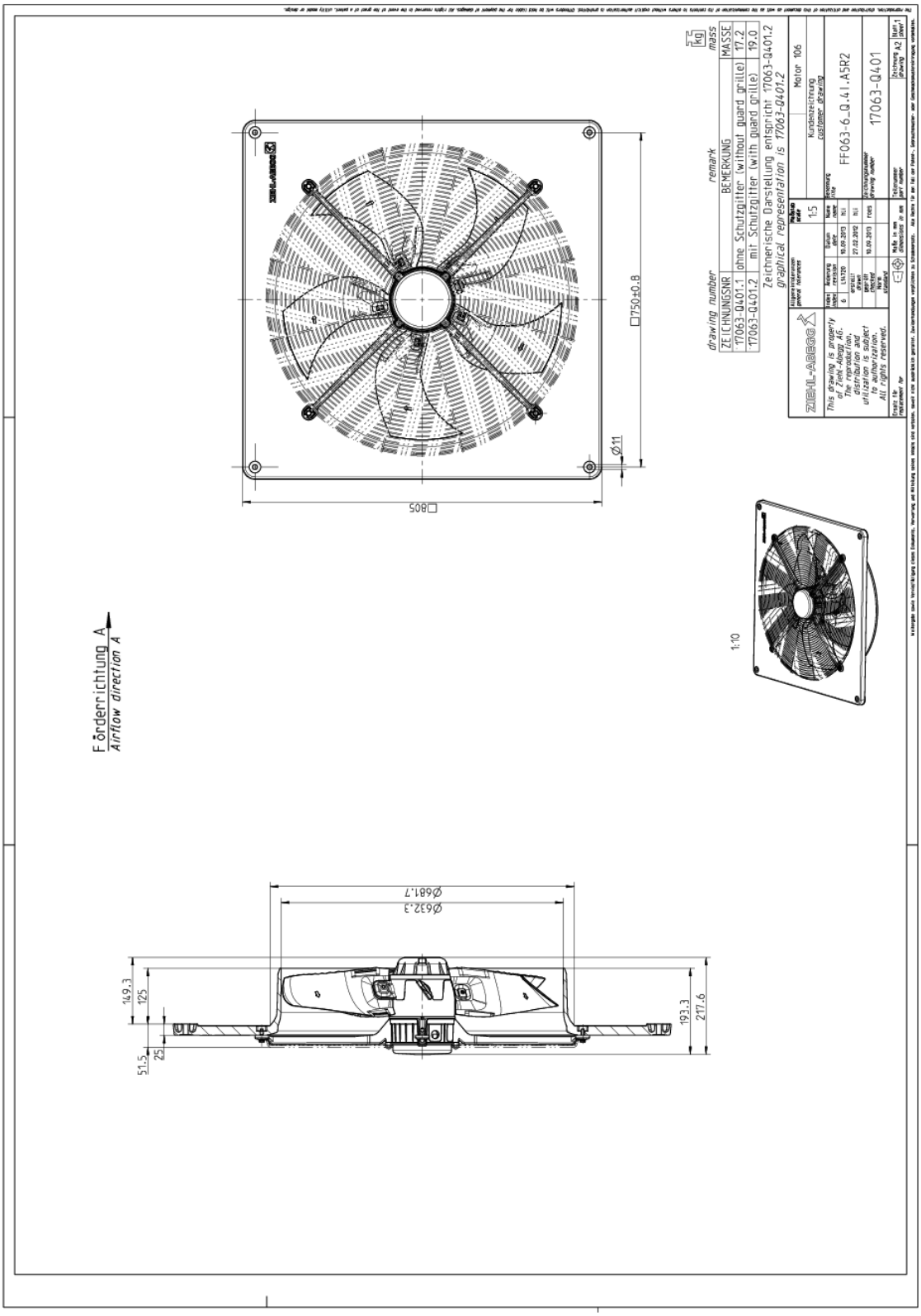


Maße in mm
Die Darstellung zeigt nur die äußeren Abmessungen des Ventilators.



© ZIEHL-ABEGG SE TPL_PG_Datenblatt-V6-10 Freigabedatum: 08.02.2013 Technische Änderungen vorbehalten

Alle Rechte sind ausdrücklich vorbehalten. Das Dokument enthält vertrauliche und geschützte Informationen und darf außer in Übereinstimmung mit anwendbaren Vereinbarungen nicht verwendet werden. Insbesondere ist keine Weitergabe an Dritte ohne Zustimmung der ZIEHL-ABEGG SE erlaubt.

# 4. Anschlussschaltbild

**1360-104XB**

1~Motor mit Kondensator und Thermostatschalter (falls eingebaut).

| | |
|---|---|
| BN | braun |
| BU | blau |
| BK | schwarz |
| OG | orange |
| WH | weiß |
| GNYE | grün-gelb |

Linkslauf

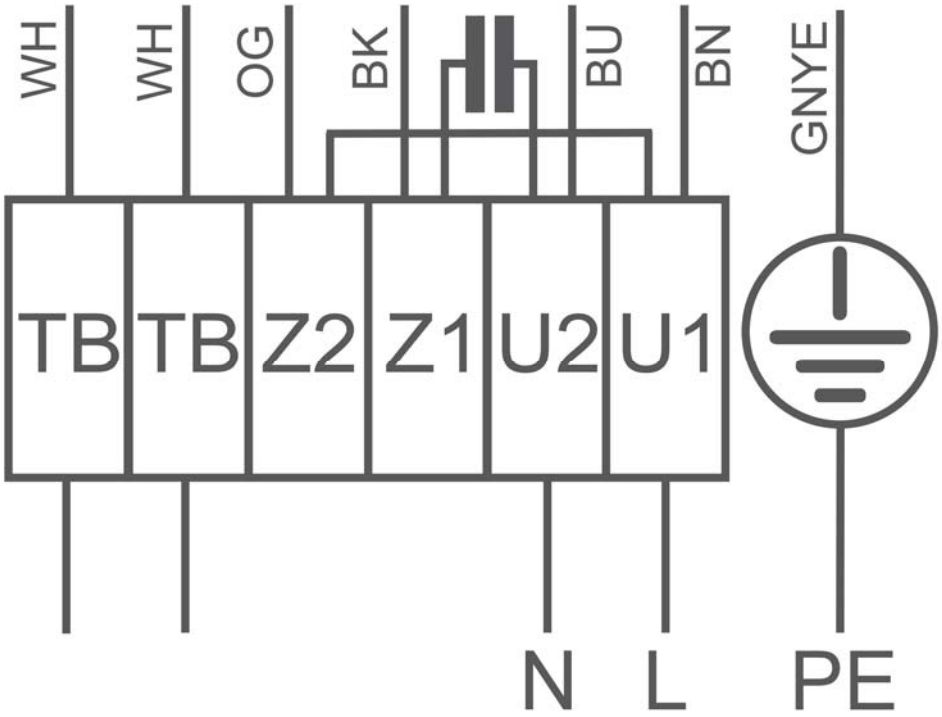




© ZIEHL-ABEGG SE TPL_PG_Datenblatt-V6-10 Freigabedatum: 08.02.2013 Technische Änderungen vorbehalten

Alle Rechte sind ausdrücklich vorbehalten. Das Dokument enthält vertrauliche und geschützte Informationen und darf außer in Übereinstimmung mit anwendbaren Vereinbarungen nicht verwendet werden. Insbesondere ist keine Weitergabe an Dritte ohne Zustimmung der ZIEHL-ABEGG SE erlaubt.

# 5. EG-Konformitätserklärung

## EU-Konformitätserklärung

- Original -
(deutsch)

ZA75-D 1616 Index 011
00285644

**Hersteller:** **ZIEHL-ABEGG SE**
**Heinz-Ziehl-Straße**
**74653 Künzelsau**
**Deutschland**

**Die alleinige Verantwortung für die Ausstellung dieser Konformitätserklärung trägt der Hersteller.**

**Die Produkte:**

- Außenläufermotor MK.., MW..
- Axialventilator FA.., FB.., FC.., FE.., FF.., FS.., FT.., FH.., FL.., FN.., FV.., DN.., VR.., VN.., ZC.., ZF.., ZN..
- Radialventilator RA.., RD.., RE.., RF.., RG.., RH.., RK.., RM.., RR.., RZ.., GR.., ER..
- Querstromventilator QK.., QR.., QT.., QG..

**Die Motorbauart:**

- Asynchron-Innen- oder -Außenläufermotor
- Asynchron-Innen- oder -Außenläufermotor mit integriertem Frequenzumrichter, außer für IT-System
- Elektronisch kommutierter Innen- oder Außenläufermotor
- Elektronisch kommutierter Innen- oder Außenläufermotor mit integriertem EC-Controller, außer für IT-System

**Diese Produkte erfüllen folgende EU-Richtlinien:**

- EMV-Richtlinie 2014/30/EU
- Niederspannungsrichtlinie 2014/35/EU
- ErP-Richtlinie 2009/125/EG, in Verbindung mit Verordnung (EU) Nr. 327/2011

**Folgende harmonisierte Normen wurden angewendet:**

EN 60034-1:2010 + Cor.:2010
EN 60204-1:2006 + A1:2009 + AC:2010
EN 60529:1991 + A1:2000 + A2:2013
EN 61000-6-3:2007 + A1:2011 + AC:2012
EN 61000-6-2:2005 + AC:2005

Die Einhaltung der ErP-Richtlinie 2009/125/EG bezieht sich nicht auf die Außenläufermotoren MK.., MW..

Alle ErP-relevanten Angaben beziehen sich auf Messungen, die in einem standardisierten Messaufbau ermittelt wurden. Genauere Angaben sind beim Hersteller zu erfragen.

Die Einhaltung der EMV-Richtlinie 2014/30/EU bezieht sich nur dann auf diese Produkte, wenn diese nach Montage-/ Betriebsanleitung angeschlossen sind. Werden diese Produkte in eine Anlage integriert oder mit anderen Komponenten (z. B. Regel- und Steuergeräte) komplettiert und betrieben, so ist der Hersteller oder Betreiber der Gesamtanlage für die Einhaltung der EMV-Richtlinie 2014/30/EU verantwortlich.

Künzelsau, 20.04.2016
(Ort, Datum der Ausstellung)

ZIEHL-ABEGG SE
Dr. W. Angelis
Technischer Leiter Lufttechnik
(Name, Funktion)

i.V. W. Angelis

(Unterschrift)

ZIEHL-ABEGG



© ZIEHL-ABEGG SE TPL_PG_Datenblatt-V6-10 Freigabedatum: 08.02.2013 Technische Änderungen vorbehalten

Alle Rechte sind ausdrücklich vorbehalten. Das Dokument enthält vertrauliche und geschützte Informationen und darf außer in Übereinstimmung mit anwendbaren Vereinbarungen nicht verwendet werden. Insbesondere ist keine Weitergabe an Dritte ohne Zustimmung der ZIEHL-ABEGG SE erlaubt.

**The Royal League** in ventilation, **control** and drive technology

# Intelligente Regeltechnik für jede Anwendung

**ZIEHL-ABEGG-Systemkompetenz:**
**Alles aus einer Hand – ideal abgestimmt für optimale Leistung**

Bitte fragen Sie uns an. Gerne unterbreiten wir Ihnen ein Angebot.

Wir freuen uns, Sie auch als Gast auf einer unserer Messen begrüßen zu dürfen. Auf welchen Messen wir vertreten sind, finden Sie hier.



© ZIEHL-ABEGG SE TPL_PG_Datenblatt-V6-10 Freigabedatum: 08.02.2013 Technische Änderungen vorbehalten

Alle Rechte sind ausdrücklich vorbehalten. Das Dokument enthält vertrauliche und geschützte Informationen und darf außer in Übereinstimmung mit anwendbaren Vereinbarungen nicht verwendet werden. Insbesondere ist keine Weitergabe an Dritte ohne Zustimmung der ZIEHL-ABEGG SE erlaubt.