DE

Bewegung durch Perfektion

Die Königsklasse in Lufttechnik, Regeltechnik und Antriebstechnik

Produktdokumentation

Typ
FC035-4EQ.2C.A7

Artikelnummer
141212

ZIEHL-ABEGG

Produktdokumentation

ZIEHL-ABEGG Niederlassung
Headquarters
ZIEHL-ABEGG SE
Heinz-Ziehl-Straße
74653 Künzelsau
Tel. +49 7940 16-0
Fax +49 7940 16-300
info@ziehl-abegg.de
www.ziehl-abegg.de

Typ
FC035-4EQ.2C.A7

Artikelnummer
141212

Inhaltsverzeichnis

1.	Produktspezifikation - Technische Daten	3
2.	Kennlinie	4
3.	Zeichnung	5
4.	Anschlussschaltbild	6
5.	EG-Konformitätserklärung	7

© ZIEHL-ABEGG SE
Technische Änderungen vorbehalten
Alle Rechte sind ausdrücklich vorbehalten. Das Dokument enthält vertrauliche und geschützte Informationen und darf außer in Übereinstimmung mit anwendbaren Vereinbarungen nicht verwendet werden. Insbesondere ist keine Weitergabe an Dritte ohne Zustimmung der ZIEHL-ABEGG SE erlaubt.

1. Produktspezifikation - Technische Daten

Artikelnummer	141212
Typ	FC035-4EQ.2C.A7
Bezeichnung	Axialventilator mit Druckgussflügeln
Bemessungsdaten	1~230V±10% D 50Hz P_1 160W 0,75A ΔI=30% 1370/min 8,0uF/230V VP 2660M3/H D P/FA 50Pa Steinmetz
Elektrischer Anschluss	Klemmenkasten K05
Min. Fördermitteltemperatur °C	-25***
Anbauart Klemmkasten	fest auf Stator aufgebaut
Schutzart	IP54
Wärmeklasse	THCL155
Sonderimpraegnierung	Sonderimprägnierung HV
Schaltplan	1360-123XB
Leistungsschild	1x fest.
Einbaulage	H/Vo
Motorschutz	Thermostatschalter
Imprägnierung	Feucht- und Tropenschutz
Lagerqualität	Kugellager mit Langzeitfettung.
Werkstoff Rotor	Aluminium
Lackierung Rotor	2-Schicht-Lackierung
Farbton Rotor	RAL 9005 (tiefschwarz)
Werkstoff Flügel	Aluminium
Lackierung Flügel	2-Schicht-Lackierung
Farbton Flügel	RAL 9005 (tiefschwarz)
Ansteuerung	--
Sonstiges	Alle Befestigungsteile aus Edelstahl.
Lackierung Düse	Wandring 2-Schicht-Lackierung
Farbton Düse	RAL 9005 (tiefschwarz)
Lackierung Motoraufhängung	Motoraufhängung 2-Schicht-Lackierung
Farbton Motoraufhängung	RAL 9005 (tiefschwarz)
Gewicht kg	7,50
ErP Daten	Wirkungsgrad η_{statA}: 31,2 % Effizienzgrad: N_{ist} = 42,6 / N_{soll} = 40* *ErP 2015

© ZIEHL-ABEGG SE
Technische Änderungen vorbehalten
Alle Rechte sind ausdrücklich vorbehalten. Das Dokument enthält vertrauliche und geschützte Informationen und darf außer in Übereinstimmung mit anwendbaren Vereinbarungen nicht verwendet werden. Insbesondere ist keine Weitergabe an Dritte ohne Zustimmung der ZIEHL-ABEGG SE erlaubt.

Artikelnummer
141212

2. Kennlinie

Beschreibung / Description
Typ: FC035-4EQ.2C.A7
1~ 230V ±10% D 50Hz P1 0,16kW
0,75A DI=30% 1370/MIN 8uF/230V VP 2660M3/H D P/FA 50PA
IP54 THCL 155
Steinmetz

Messaufbau / Assembling:
Ventilator montiert in Volldüse ohne Berührschutzgitter.
Fan measured in full bell mouth without guard grille.

Legende / Legend
A) 1~ 230V 50Hz L 8uF [ID 9901]
Gemessen mit üblichen Toleranzen / Measured with normal tolerances

1. Diagramm / Chart : Volumenstrom - Druckerhöhung - elektr. Leistungsaufnahme / Airflow - Pressure - Electr. Power Input

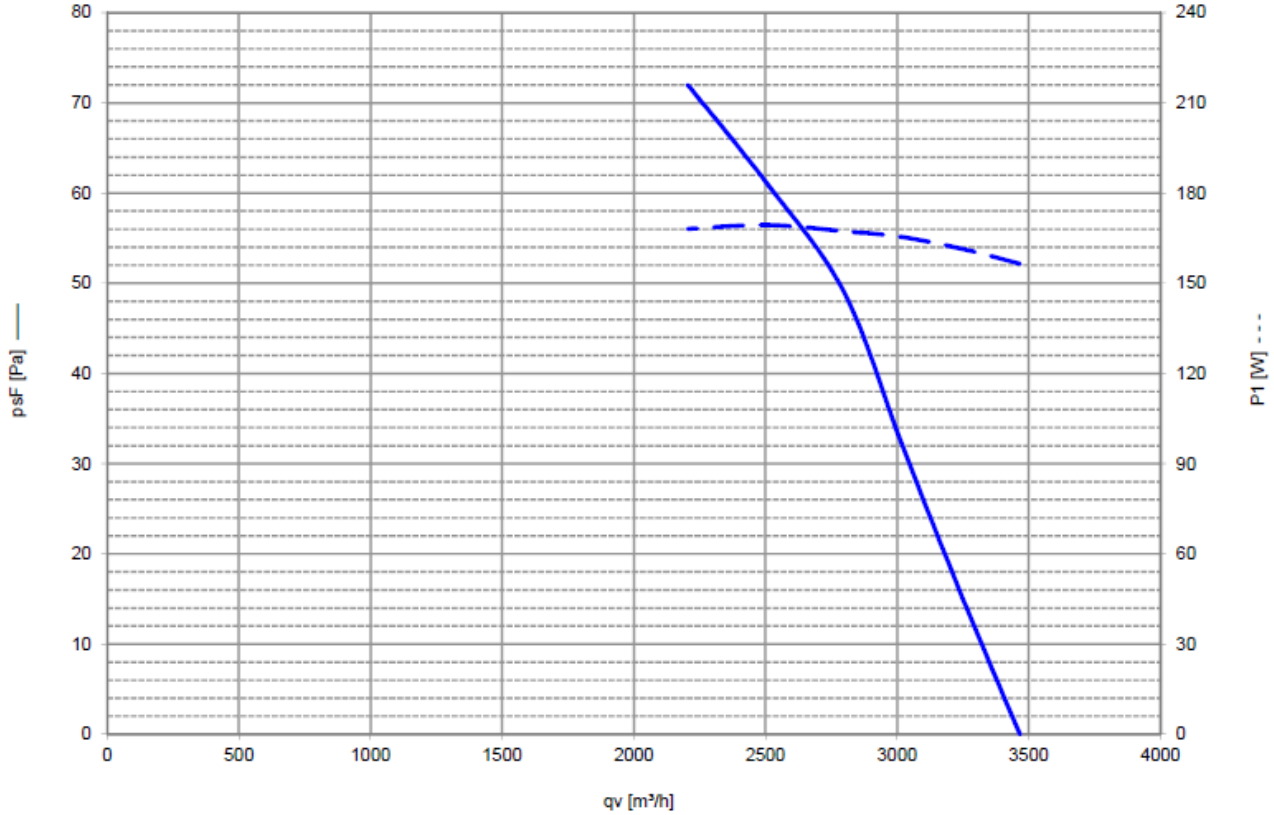

Bitte beachten: Der Ventilator darf nicht im Abriss betrieben werden!*

*Bei Fragen werden Sie sich bitte an Ihren ZIEHL-ABEGG Vertriebskontakt.

© ZIEHL-ABEGG SE
Technische Änderungen vorbehalten
Alle Rechte sind ausdrücklich vorbehalten. Das Dokument enthält vertrauliche und geschützte Informationen und darf außer in Übereinstimmung mit anwendbaren Vereinbarungen nicht verwendet werden. Insbesondere ist keine Weitergabe an Dritte ohne Zustimmung der ZIEHL-ABEGG SE erlaubt.

Artikelnummer
141212

3. Zeichnung

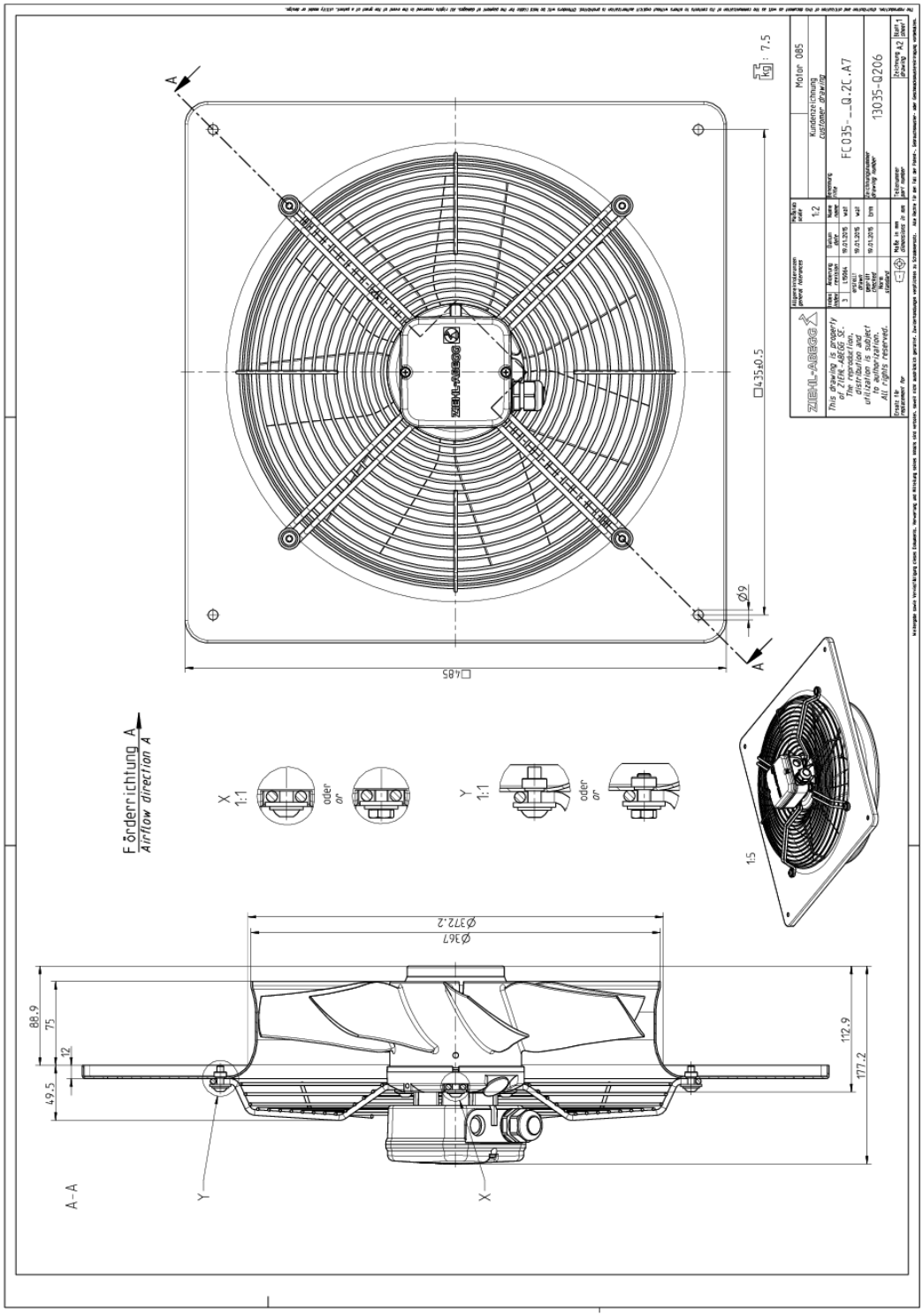

Maße in mm
Die gezeigten Abbildungen erheben keinen Anspruch auf Vollständigkeit und dienen der Orientierung.

© ZIEHL-ABEGG SE
Technische Änderungen vorbehalten
Alle Rechte sind ausdrücklich vorbehalten. Das Dokument enthält vertrauliche und geschützte Informationen und darf außer in Übereinstimmung mit anwendbaren Vereinbarungen nicht verwendet werden. Insbesondere ist keine Weitergabe an Dritte ohne Zustimmung der ZIEHL-ABEGG SE erlaubt.

4. Anschlussschaltbild

1360-123XB

1~Motor mit Kondensator und Thermostatschalter (falls eingebaut).

BN	braun
BU	blau
BK	schwarz
RD	rot
GY	grau
OG	orange
WH	weiß
GNYE	grün-gelb

Δ-Schaltung / Linkslauf

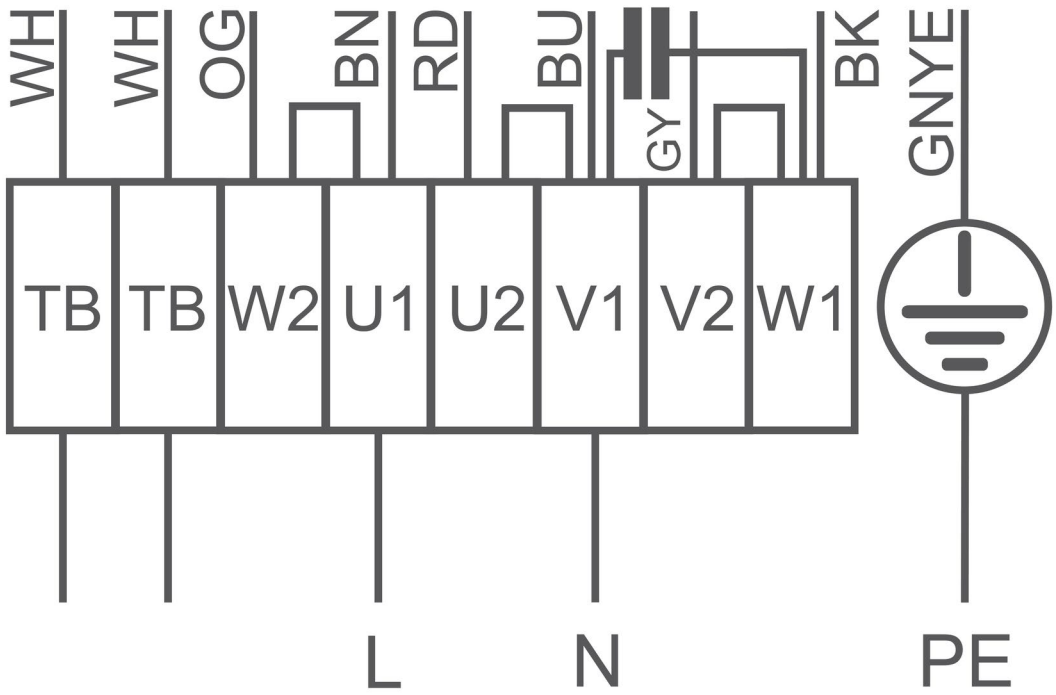

© ZIEHL-ABEGG SE
Technische Änderungen vorbehalten
Alle Rechte sind ausdrücklich vorbehalten. Das Dokument enthält vertrauliche und geschützte Informationen und darf außer in Übereinstimmung mit anwendbaren Vereinbarungen nicht verwendet werden. Insbesondere ist keine Weitergabe an Dritte ohne Zustimmung der ZIEHL-ABEGG SE erlaubt.

5. EG-Konformitätserklärung

EU-Konformitätserklärung

- Original -
(deutsch)

ZA75-D 1910 Index 015

Hersteller: **ZIEHL-ABEGG SE**
Heinz-Ziehl-Straße
74653 Künzelsau
Deutschland

Die alleinige Verantwortung für die Ausstellung dieser Konformitätserklärung trägt der Hersteller.

Die Produkte:

- Außenläufermotor MK.., MW..
- Axialventilator DN.., FA.., FB.., FC.., FE.., FF.., FG.., FH.., FL.., FN.., FS.., FT.., FV.., VN.., VR.., ZC.., ZF.., ZG.., ZN..
- Radialventilator ER.., GR.., RA.., RD.., RE.., RF.., RG.., RH.., RK.., RM.., RR.., RZ.., WR..
- Querstromventilator QG.., QK.., QR.., QT..

Die Motorbauart:

- Asynchron-Innen- oder -Außenläufermotor
- Asynchron-Innen- oder -Außenläufermotor mit integriertem Frequenzumrichter
- Elektronisch kommutierter Innen- oder Außenläufermotor
- Elektronisch kommutierter Innen- oder Außenläufermotor mit integriertem EC-Controller

Diese Produkte erfüllen folgende EU-Richtlinien:

- EMV-Richtlinie 2014/30/EU
- Niederspannungsrichtlinie 2014/35/EU
- ErP-Richtlinie 2009/125/EG, in Verbindung mit Verordnung (EU) Nr. 327/2011

Folgende harmonisierte Normen wurden angewendet:

EN 60034-1:2010 + Cor.:2010
EN 60204-1:2006 + A1:2009 + AC:2010
EN 60529:1991 + A1:2000 + A2:2013
EN 61000-6-3:2007 + A1:2011 + AC:2012
EN 61000-6-2:2005 + AC:2005

Die Einhaltung der ErP-Richtlinie 2009/125/EG bezieht sich nicht auf die Außenläufermotoren MK.., MW..

Alle ErP-relevanten Angaben beziehen sich auf Messungen, die in einem standardisierten Messaufbau ermittelt wurden. Genauere Angaben sind beim Hersteller zu erfragen.

Die Einhaltung der EMV-Richtlinie 2014/30/EU bezieht sich nur dann auf diese Produkte, wenn diese nach Montage-/ Betriebsanleitung angeschlossen sind. Werden diese Produkte in eine Anlage integriert oder mit anderen Komponenten (z. B. Regel- und Steuergeräte) komplettiert und betrieben, so ist der Hersteller oder Betreiber der Gesamtanlage für die Einhaltung der EMV-Richtlinie 2014/30/EU verantwortlich.

Künzelsau, 05.03.2019
(Ort, Datum der Ausstellung)

ZIEHL-ABEGG SE
Dr. W. Angelis
Technischer Leiter Lufttechnik
(Name, Funktion)

i. V. W. Angelis

(Unterschrift)

ZIEHL-ABEGG SE
Dr. D. Kappel
Stellvertretender Leiter Elektrische Systeme
(Name, Funktion)

i. V. David Kappel

(Unterschrift)

ZIEHL-ABEGG

© ZIEHL-ABEGG SE
Technische Änderungen vorbehalten
Alle Rechte sind ausdrücklich vorbehalten. Das Dokument enthält vertrauliche und geschützte Informationen und darf außer in Übereinstimmung mit anwendbaren Vereinbarungen nicht verwendet werden. Insbesondere ist keine Weitergabe an Dritte ohne Zustimmung der ZIEHL-ABEGG SE erlaubt.

The Royal League in ventilation, **control** and drive technology

Intelligente Regeltechnik für jede Anwendung

ZIEHL-ABEGG-Systemkompetenz:
Alles aus einer Hand – ideal abgestimmt für optimale Leistung

Bitte fragen Sie uns an. Gerne unterbreiten wir Ihnen ein Angebot.

Wir freuen uns, Sie auch als Gast auf einer unserer Messen begrüßen zu dürfen. Auf welchen Messen wir vertreten sind, finden Sie hier.

© ZIEHL-ABEGG SE
Technische Änderungen vorbehalten
Alle Rechte sind ausdrücklich vorbehalten. Das Dokument enthält vertrauliche und geschützte Informationen und darf außer in Übereinstimmung mit anwendbaren Vereinbarungen nicht verwendet werden. Insbesondere ist keine Weitergabe an Dritte ohne Zustimmung der ZIEHL-ABEGG SE erlaubt.